ЛИМЦ.60148.11.000.010

Перв. примен.
ЛИМЦ.60148.11.000.000-01
Справ. №
Подп. и дата
Инв. № дубл.
Взам. инв. №
Подп. и дата
Инв. № подл.

Ra 12,5 (√)

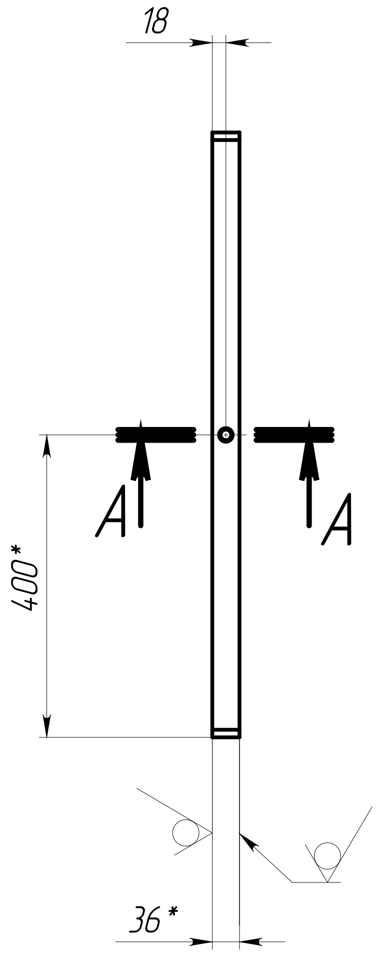

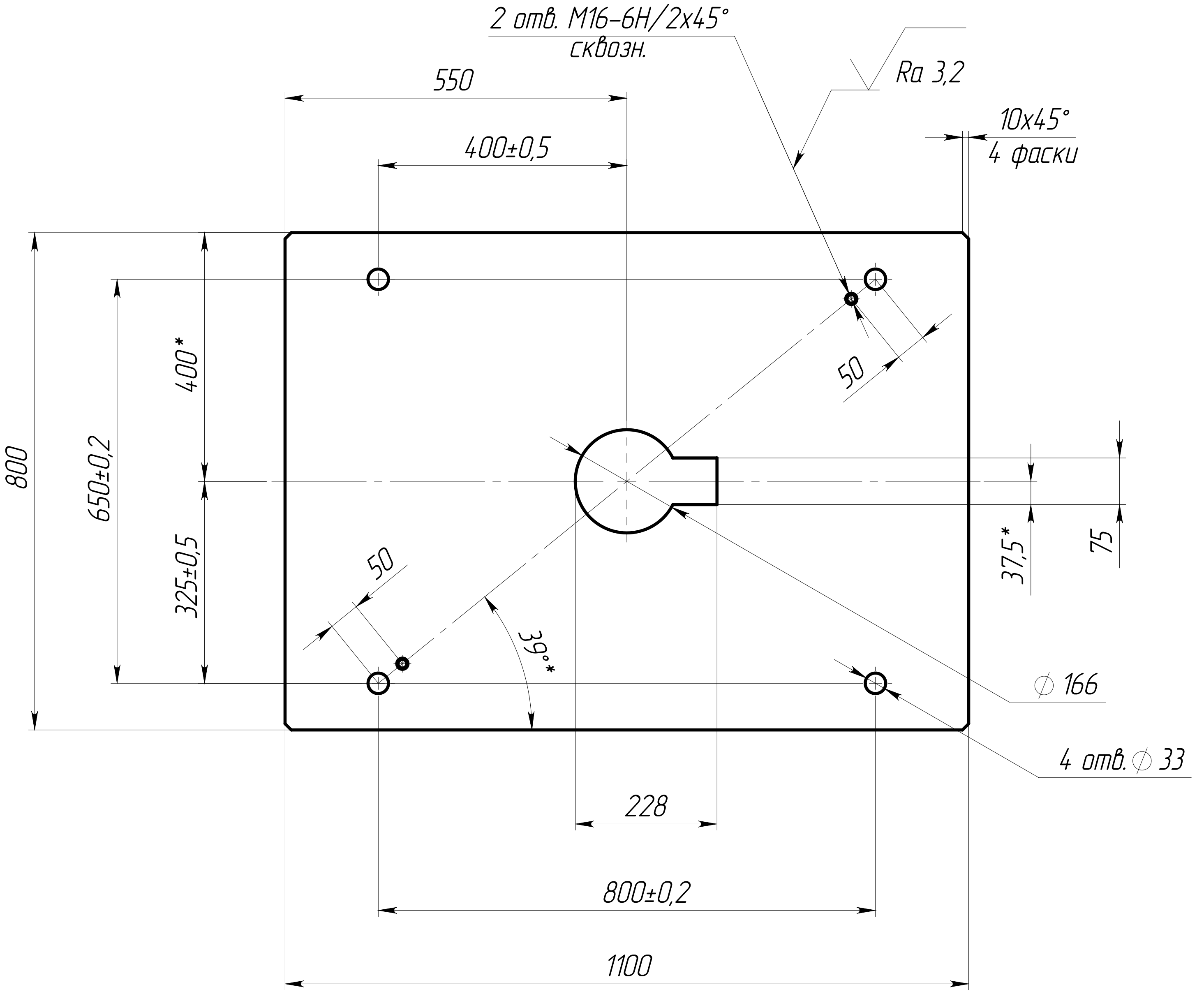

2 отв. М16-6Н/2х45°
сквозн.
Ra 3,2
550
400±0,5
10х45°
4 фаски
800
650±0,2
400*
325±0,5
50
50
39°*
37,5*
75
∅ 166
4 отв. ∅ 33
228
800±0,2
1100

А–А (1:2)

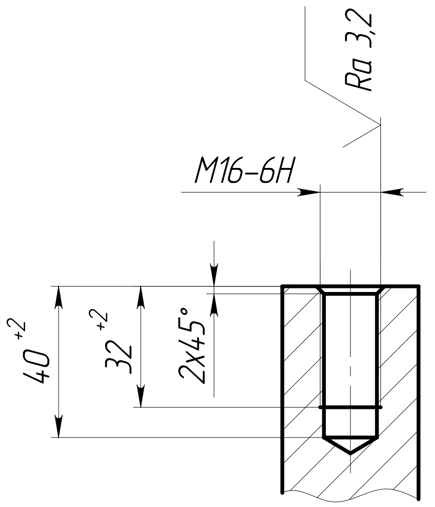

Ra 3,2
М16-6Н
40^{+2}
32^{+2}
2х45°

1. *ŭǫǲHǯǺȅ ǯǵȉ ǻǹǺǫǫǸǴ.
2. Общие допуски по ГОСТ 30893.1: Н14, ±IT14/2.
3. Покрытие: грунтовка "НОВАКС" 02227 Цинк (NOVAX Primer 02227 Zn), 60 мкм; грунтовка "НОВАКС" 02284 ВС (NOVAX Primer 02284 HS), 180 мкм (1–2 слоя); эмаль "НОВАКС" 13524 ВС (NOVAX Topcoat 13524 HS), 80 мкм. Цвет серый, RAL 7035. Кроме отверстий и резьбовых поверхностей..
4. ūǫǺǴǲǺǸǫǫÆȆ ǸǫǸǲƿǫȁǯƿǲǯ ȁǯǺÆǯǰǫ.

Изм.	Лист	№ докум.	Подп.	Дата	
Разраб.		Быков		6.10.25	
Пров.		Лаптев			
Т. контр.					
Н. контр.					
Утв.		Соломатин			

ЛИМЦ.60148.11.000.010

Лист

Лит.	Масса	Масштаб
	239.42	1:10
Лист	Листов 1	

Лист $\frac{\text{Б-ПН-36 ГОСТ 19903-2015}}{\text{Ст3сп5 ГОСТ 14637-2024}}$

АО "БТ"

Копировал
Формат А3